NÁVOD NA POUŽITIE

1) Výrobok: **PRIESTOROVÝ TERMOSTAT S TÝŽDENNÝM PROGRAMOM**

2) Typ: **IVAR.MAGICTIME PLUS - TCW01B**

3) Inštalácia:

Inštalácia a uvedenie do prevádzky musí byť vykonaná výhradne kvalifikovaným personálom a v súlade so všetkými národnými normami a vyhláškami platnými v zemi inštalácie. Prevádzkovateľ nesmie vykonávať žiadne zásahy a je povinný sa riadiť a dodržiavať pokyny uvedené nižšie, aby nedošlo k poškodeniu zariadenie alebo k ujme na zdraví obsluhujúceho personálu.

www.ivarsk.sk

4) Inštalácia:

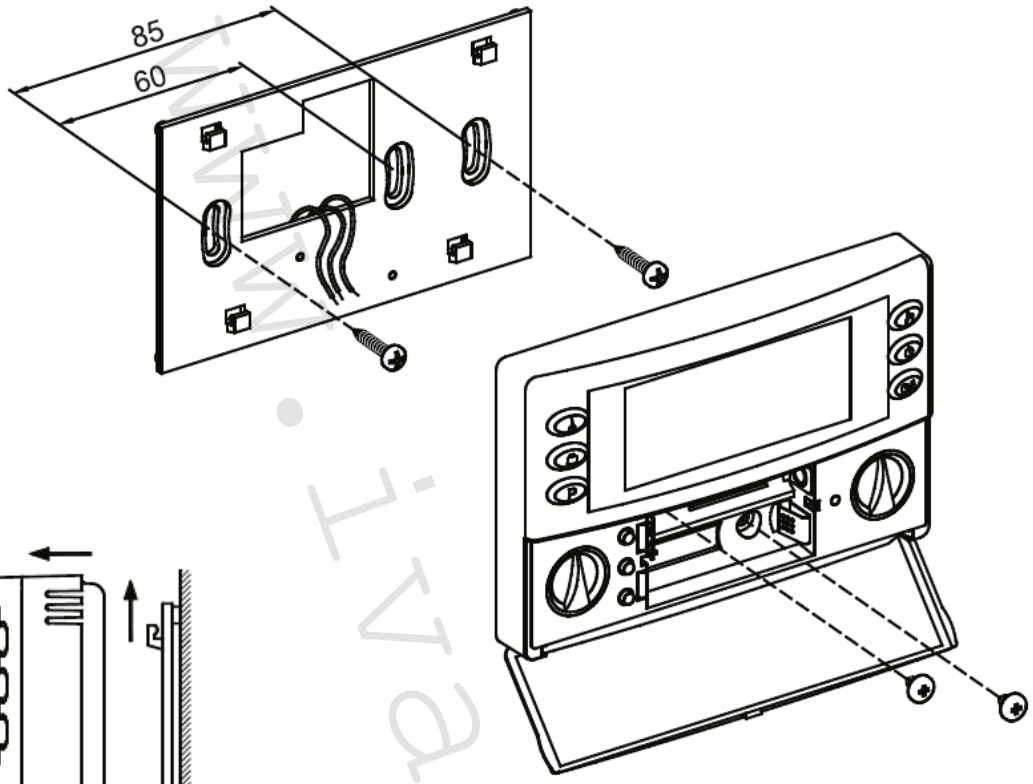

obr. 2

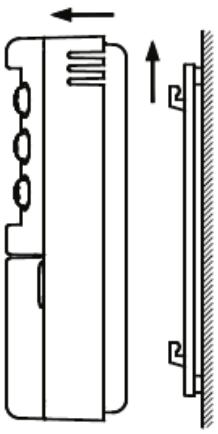

obr. 1

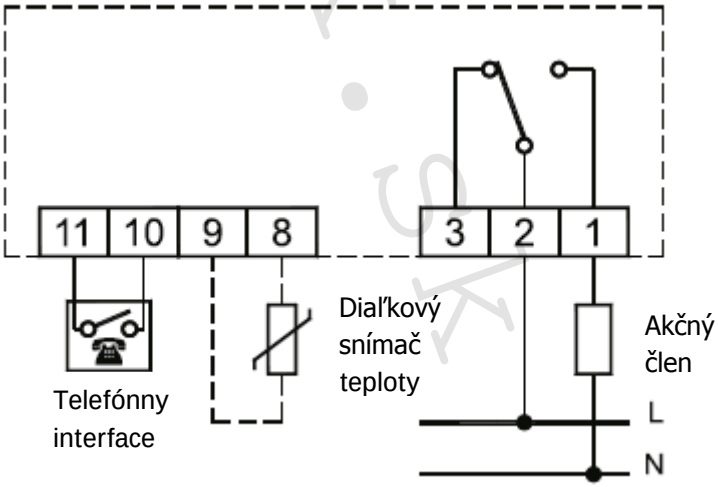

obr. 3

dostupné výhradne pri novom modeli

www.ivarsk.sk

5) Popis ovládacích prvkov:

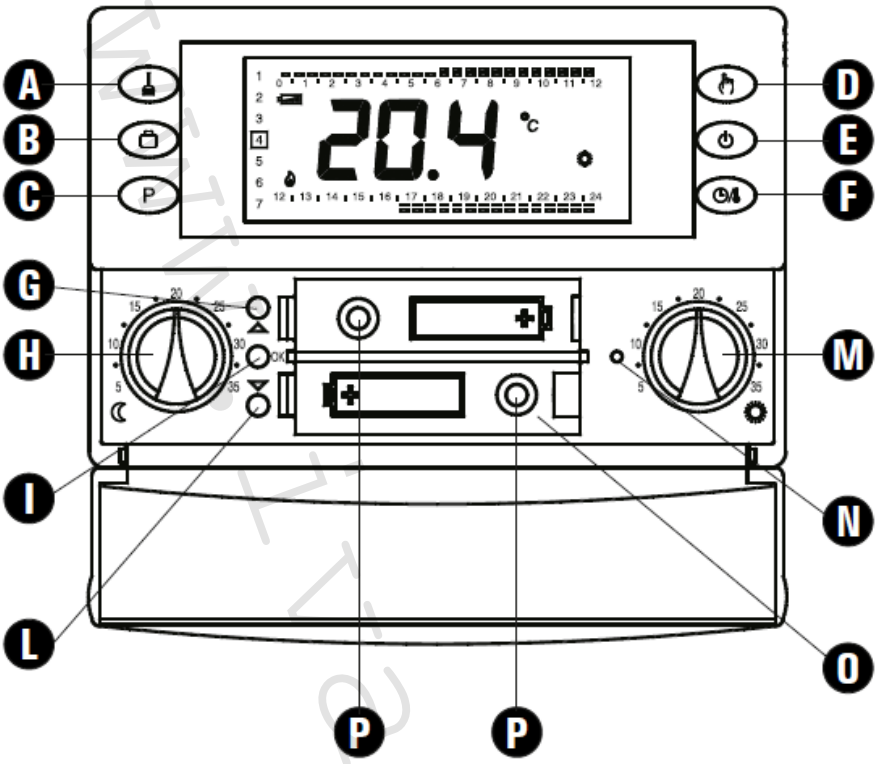

Legenda:

A Tlačidlo pre **Upratovanie**: Aktivuje dočasné prerušenie prevádzky
B Tlačidlo **Dovolenka**: deaktivuje zariadenie na programovanú dobu
C **Programovacie** tlačidlo: prístup do programovacieho menu
D Tlačidlo s dvojitou funkciou
- počas normálnej prevádzky: aktivuje funkciu 24 hodín Manuálny/Stále manuálny/Automatický
- počas časového programu: nastaví reguláciu teploty do úsporného režimu

E Tlačidlo s dvojitou funkciou:
- počas normálnej prevádzky: spína a vypína časový termostat
- počas časového programu: nastaví reguláciu teploty do režimu OFF/Ochrana proti zamrznutiu

F Tlačidlo s dvojitou funkciou:
- počas normálnej prevádzky: zobrazí aktuálny čas alebo teplotu
- počas časového programu: nastaví reguláciu teploty do Komfortného režimu

G Tlačidlo **Dopredu**
H Ovládací prvok **Úsporného** režimu
I Tlačidlo **OK**
L Tlačidlo **Späť**
M Ovládací prvok **Komfortného** režimu
N Tlačidlo **Reset**
O Batériový priestor
P Otvory pre šrauby k upevneniu tela termostatu k upevňovacej doske na stenu

6) Vysvetlenie symbolov:

V nasledujúcich riadkoch nájdete význam symbolov, ktoré sa môžu objaviť na displeji:

Signalizácia stavu batérií.

Blikajúce: Batérie sú vybité, prosím vymeňte ich.

Regulácia teploty v Komfortnom režime.

Regulácia teploty v Úspornom režime.

Regulácia teploty v režime OFF / Ochrana proti zamrznutiu.

Termostat OFF: aktívna funkcia ochrany proti zamrznutiu, displej je vypnutý.

Aktivovaný režim Vykurovanie.

Aktivovaný režim Chladenie.

24h

Regulácia teploty v Komfortnom režime po dobu 24 hodín.

Permanentná regulácia teploty v Komfortnom režime.

Termostat je v režime programovania.

Blikajúce: Aktívny program Upratovanie (zostávajúca doba je zobrazená na displeji).

Blikajúce: Aktívny program Dovolenka: (zostávajúca doba je zobrazená na displeji).

Svieti: Signalizuje, že je aktívny telefónny interface.
Blikajúce: Signalizuje, že diaľkový príkaz prijatý telefónnym interface-om bol potlačený inou miestnou požiadavkou zadanou cez tlačidlá termostatu.

Svieti: Teplota zobrazená na displeji je tá, ktorá je meraná vnútorným snímačom teploty, regulácia teploty je vykonávaná na základe diaľkového snímača teploty.
Blikajúce: Ako regulácia, tak aj zobrazenie, sa týka vnútorného snímača teploty.

Svieti: Teplota zobrazená na displeji je tá, ktorá je meraná diaľkovým snímačom teploty, regulácia teploty je vykonávaná na základe vnútorného snímača teploty.
Blikajúce: Ako regulácia, tak aj zobrazenie, sa týka diaľkového snímača teploty.

www.ivarsk.sk

Upozornenie
Pre správnu reguláciu požadovanej izbovej teploty umiestnite termostat ďalej od tepelných zdrojov, ventilátorov alebo chladných stien. Pre zaručenie elektrickej bezpečnosti je nutné našraubovať telo termostatu k montážnej základovej doske pomocou dvoch dodávaných šraubov, inštalovaných do držiaku batérií. Zariadenie musí byť pripojené k elektrickému prívodu cez spínač, ktorý je schopný odpojiť oba pracovné vodiče v súlade s bezpečnostnými predpismi. Minimálna vzdialenosť kontaktov musí byť najmenej 3 mm. Montáž a pripojenie musí byť vykonané jedine osobou, ktorá má patričné odborné vzdelanie a kvalifikáciu a vykoná montáž podľa platných bezpečnostných noriem. Pred akoukoľvek manipuláciou so zariadením sa uistite, že nie je pripojené k napájaciemu napätiu.

7) Inštalácia:

Termostat sa inštaluje na stenu.
Upevňovacia doska môže byť pripevnená pomocou šraubov a patiek, ktoré sú súčasťou balenia, alebo môže byť termostat umiestnený priamo na stenu či do 2 alebo 3 modulovej svorkovej skrine.
Inštaláciu vykonajte nasledovne:

1. Uvoľnite upevňovaciu dosku uchytenú pod základňou termostatu tak, ako je zobrazené na obrázku 2.
2. Upevnite upevňovaciu dosku priamo na stenu alebo do 2 či 3 modulovej svorkovej skrine pomocou dvoch otvorov pre šrauby (rozostupy: 60 mm alebo 85 mm). Vodiče musia byť vedené otvorom zobrazeným na obrázku3.
3. Vykonajte elektrické pripojenia podľa schémy zapojenia uvedenej na obrázku 1.
4. Upevnite termostat do upevňovacej dosky, najprv upevnite háčky na základni do otvorov v upevňovacej doske a potom zatlačte smerom dolu na zariadenie, až plastové háčiky dosky zapadnú na svoje miesto; potom upevnite telo termostatu do upevňovacej dosky a prichyťte ho pomoou dvch dodávaných šraubov, ktoré musia byť namontované do držiaku batérií (Obr. 3).
5. Vložte batérie do batériového priestoru (**O** na obr. 4); viď kapitola: AKO VLOŽIŤ / VYMENIŤ BATÉRIE.

8) Všeobecné informácie:

MAGICTIME+ je batériovo napájaný digitálny časový termostat používaný pre reguláciu izbovej teploty v troch úrovniach: KOMFORTNÝ, EKONOMICKÝ alebo OFF/OCHRANA PROTI ZAMRZNUTIU. Toto zariadenie môže byť použité pre vykurovacie a chladiace systémy.
Časový termostat ponúka veľký podsvietený displej, ktorý zobrazuje funkcie termostatu, časový program a nameranú izbovú teplotu, alebo prípadne aktuálny čas.
Ponúka možnosť naprogramovania až 7 rôznych časových programov, na každý deň v týždni, s minimálnymi intervalmi po 1/2 hodine (tzv. 48 intervalov na deň).
Naviac toto zariadenie ponúka možnosť nastavenia teploty ochrany proti zamrznutiu a čidlo korekcie teploty.

9) Uvedenie do prevádzky:

Pri prvom spustení:
Vložte batérie do batériového priestoru, pričom dodržte vyznačenú polaritu batérií (+/-) viď kapitola AKO VLOŽIŤ / VYMENIŤ BATÉRIE a vykonajte resetovaciu operáciu. Tú vykonajte tak, že vložíte hrot špicatého predmetu do resetovacieho otvoru (bod N na obr. 4); NEPOUŽÍVAJTE IHLY ANI NÁSTROJE, KTORÉ BY MOHLI NENAPRAVITEĽNE POŠKODIŤ TERMOSTAT.

Tieto 3 tlačidlá sú umiestnené pod spodným otváracím krytom:
OK: Pre programovanie času a aktuálneho dňa v týždni (bod **I** na obr. 4);
∧: Dopredu (bod **G** na obr. 4);
∨: Dozadu (bod **L** na obr. 4).

10) Nastavenie aktuálneho času a dňa v týždni:

Pre nastavenie hodín na termostate MAGICTIME+, postupujte podľa nasledujúcich krokov:

1. Otvorte plastový kryt batérií.
2. Stlačte tlačidlo **OK** na dobu asi 2 sekundy, číslice hodín začnú blikať.
3. Nastavte aktuálnu hodinu pomocou tlačidiel **∧** alebo **∨.**
4. Nastavenie potvrďte tlačidlom **OK.**
5. Pomocou tlačidiel **∧** alebo **∨** nastavte aktuálne minúty.
6. Potvrďte tlačidlom **OK** , začne blikať rámček okolo aktuálneho dňa v týždni.
7. Nastavte aktuálny deň pomocou tlačidiel **∧** alebo **∨** (aktuálny deň je zvýraznený rámčekom okolo číslice zodpovedajúcej dni v týždni, 1 = pondelok... 7 = nedeľa).
8. Nastavenie potvrďte tlačidlom **OK.**

Časový termostat automaticky opustí programovací režim.

11) Nastavenie režimu VYKUROVANIE / CHLADENIE:

Toto nastavenie sa používa k obráteniu prevádzkovej logiky relé podľa toho, či je pripojené k chladiacej alebo vykurovacej jednotke, ktorú má riadiť.

DÔLEŽITÉ: Časový termostat je od výroby nastavený na vykurovací režim.

Pre zmenu prevádzkového režimu vykonajte nasledujúce:

1. Podržte stlačené tlačidlo po dobu aspoň 10 sekúnd.

A. Pokiaľ bol termostat predtým nastavený na chladenie, bude nastavený vykurovací režim a na displeji sa na 8 sekúnd rozsvieti symbol plamienka .

B. Pokiaľ bol termostat predtým nastavený na vykurovanie, bude nastavený chladiaci režim a na displeji sa na 8 sekúnd objaví symbol ventilátoru .

Počas normálnej prevádzky, ak je spustený režim vykurovania, zostane rozsvietená ikona plamienka , zatiaľ čo počas režimu chladenia svieti ikona ventilátoru .

12) Nastavenie teplôt Komfortného a Úsporného režimu:

Komfortná teplota je nastavená pomocou ovládacieho prvku (bod **M** na obr. 4), zatiaľ čo Úsporná teplota sa nastavuje pomocou tlačidla (bod **H** na obr. 4).

Poznámka: Pre zníženie teploty počas noci musí byť teplota Úsporného režimu nastavená na nižšiu hodnotu ako Komfortná teplota.

Termostat bude ovládať izbovú teplotu v Komfortnom alebo Úspornom režime podľa časového programu (viď kapitola NASTAVENIE UŽÍVATEĽSKÝCH PARAMETROV).

13) Nastavenie užívateľských parametrov:

Pre vstup do režimu nastavovania užívateľských parametrov, postupujte podľa nasledujúceho popisu:

1. Stlačte tlačidlo „P"; na displeji sa objaví ikona „P" (vpravo dole) a slovo „PrOG".
2. Opakovaným stlačením tlačidla „P" môžete listovať užívateľskými parametrami:
   Časový program: „PrOG"
   Nastavenie ochrany proti zamrznutiu: „AFr"
   Nastavenie funkcie optimalizácie: „OPt"
   Nastavenie korekcie teploty (offset) vnútorného snímača teploty "OFS1"
   Nastavenie korekcie teploty (offset) diaľkového snímača teploty "OFS2"
   Voľba regulačného snímača teploty "rEG"
   Nastavenie hysterézie "HySt"
   Továrenské nastavenie (default) "dFLt"
3. Stlačte tlačidlo „OK" pre úpravu zvoleného parametru.
4. Nastavte údaje priradené k jednotlivým parametrom podľa popisu nižšie.
5. Režim nastavenia užívateľských parametrov opustíte, ak potvrdíte zmenené hodnoty stlačením tlačidla „OK", alebo počkáte 10 sekúnd bez toho, aby ste stlačili akékoľvek tlačidlo.

„PrOG": ČASOVÝ PROGRAM

Pomlčky v hornej a spodnej časti displeja signalizujú prevádzkový režim (Komfortný, Úsporný, Off / Protizámraz) časového termostatu. Ľavá časť displeja ukazuje aktuálny deň v týždni (1 Pondelok ... 7 Nedeľa) zvýraznený rámčekom okolo čísla, ktorého sa časový program týka.
Pre zjednodušenie programovania je dobré si zapamätať toto pravidlo:

Úsporný režim: jedna rozsvietená pomlčka dole

Dni v týždni:
1 pondelok ... 7 nedeľa
Rámček ukazuje
aktuálny deň v týždni

Off / Ochrana proti zamrznutiu
žiadne rozsvietené pomlčky

Komfortný režim: dve rozsvietené pomlčky

Pre nastavenie časového programu postupujte nasledovne:
Poznámka: Programovací režim opustíte bez toho, aby bol časový program uložený do pamäti, pokiaľ uplynie 10 sekúnd, počas ktorých ste nestlačili žiadne tlačidlo; prípadne môžete potvrdiť tieto nastavenia postupným stlačením tlačidla „OK" bez toho, aby ste vykonali akékoľvek zmeny.

1. Zvoľte parameter **„PrOG“** a stlačte tlačidlo **„OK“**: displej zobrazí ikonu **„P“** a slovo **„dAy“** a začne blikať rámček okolo dňa či skupiny dní.
2. Stlačte tlačidlá ∧ a ∨ pre nastavenie kombinácie dní, ktoré majú byť naprogramované. Dole vpravo sú uvedené možné kombinácie nastavenia dní. **Poznámka: Pri každej kombinácii dní bude časový program rovnaký pre všetky dni v rámci jednotlivej skupiny.**
3. Stlačte tlačidlo **„OK“** pre potvrdenie vykonaného nastavenia; displej zobrazí najskôr nastavený časový program v nastavený deň či skupinu dní a čas 00.00 (kurzor bliká v intervale medzi 00.00 a 00.30).
4. Nastavte prevádzkový režim; pre uľahčenie programovania je časový termostat od výroby prednastavený na 4časové úseky. Tlačidlom sa môžete cyklicky pohybovať medzi týmito 4 kombináciami časových úsekov prednastavených od výroby.

Jedná sa o tieto 4 časové úseky nastavené od výroby:

PRVÝ ČASOVÝ ÚSEK
Komfortný režim Úsporný režim
6.00 ... 23.00 23.00 ... 6.00

DRUHÝ ČASOVÝ ÚSEK
Komfortný režim Úsporný režim
6.00 ... 8.00 8.00 ... 17.00
17.00 ... 23.00 23.00 ... 6.00

TRETÍ ČASOVÝ ÚSEK
Komfortný režim Úsporný režim
6.00 ... 8.00 8.00 ... 11.00
11.00 ...13.00 13.00 ... 17.00
17.00 ...23.00 23.00 ... 6.00

ŠTVRTÝ ČASOVÝ ÚSEK
Komfortný režim Úsporný režim
6.00 ... 8.00 8.00 ... 11.00
11.00 ... 13.00 13.00 ... 17.00
17.00 ... 19.00 19.00 ... 21.00
21.00 ... 23.00 23.00 ... 6.00

	PO	ÚT	ST	ČT	PÁ	SO	NE
1. kombinace dní	1	2	3	4	5	6	7
2. kombinace dní	1	2	3	4	5	6	7
3. kombinace dní	1	2	3	4	5	6	7
4. kombinace dní (Program den po dni)	1	2	3	4	5	6	7

Pokiaľ tieto časové úseky nezodpovedajú požadovanému časovému programu, je možné ich manuálne zmeniť. Postupujte nasledovne:

5. Zvoľte prednastavený časový úsek, ktorý najlepšie zodpovedá požadovanému časovému programu. Pre každý časový interval (každá pomlčka zodpovedá jednej pól hodine) nastavte prevádzkový režim pomocou jedného z nasledujúcich tlačidiel:

   Komfortný režim: Stlačte tlačidlo
   Off / Ochrana proti zamrznutiu: Stlačte tlačidlo
   Úsporný režim: Stlačte tlačidlo
   Pohyb s časovým kurzorom: Stlačte tlačidlo ∧ alebo ∨

Každý krát, keď je toto tlačidlo, ktoré nastavuje regulačný režim stlačené, časový kurzor automaticky preskočí na ďalšiu pól hodinu.

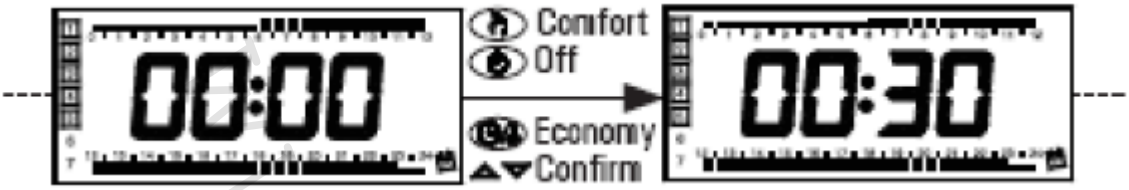

6. Po naprogramovaní časového programu pre zvolený deň či skupinu dní, stlačte tlačidlo „OK“. Displej zobrazí časový program pre ďalší deň alebo skupinu dní, až sa postupne nastaví celý týždeň.

7. Po naprogramovaní časového programu pre celý týždeň, stlačte tlačidlo „OK“. Časový termostat si uloží do pamäti nastavený časový program a na displeji sa objaví slovo „MEMO“. Potom toto zariadenie automaticky opustí režim časového programu.

RÝCHLY NÁVOD K NASTAVENIU ČASOVÉMU PROGRAMU

- Stlačte tlačidlo **„P“**.
- Displej zobrazí **„PrOG“** a rozsvieti sa ikona
- Stlačte tlačidlo **„OK“**.
- Displej zobrazí „**dAY**“.
- Pomocou tlačidiel ∧ a ∨ zvoľte jednu zo štyroch kombinácií dní dostupných ako prednastavené.
- Stlačte tlačidlo **„OK“** pre potvrdenie vašej voľby.
- Displej zobrazí hodinu 00.00 s príslušnou pomlčkou, ktorá bliká nahore vpravo.
- Stlačte jedno z nasledujúcich tlačidiel a zvoľte požadovanú úroveň regulácie teploty:

  Komfortný režim: Stlačte tlačidlo
  OFF / Ochrana proti zamrznutiu: Stlačte tlačidlo
  Úsporný režim: Stlačte tlačidlo
  Pohyb časového kurzoru: Pomocou tlačidiel ∧ a ∨

Každým stlačením tlačidla, ktoré nastavuje režim regulácie, časový kurzor automaticky poskočí na ďalšiu pól hodinu.

- Akonáhle bol nastavený časový program pre zvolený deň či zvolenú skupinu dní, stlačte tlačidlo **„OK“**. Displej zobrazí časový program pre ďalší deň alebo skupinu dní, pokiaľ nie je pokrytý celý týždeň.
- Akonáhle boli vykonané nastavenia časového programu pre celý týždeň, stlačte tlačidlo **„OK“**. Časový termostat uloží program do svojej pamäti a na displeji sa objaví slovo **„MEMO“**. Potom termostat automaticky opustí proces nastavovania časového programu.

„AFr“ NASTAVENIE OCHRANY PROTI ZAMRZNUTIU

Funkcia ochrany proti zamrznutiu umožňuje zvoliť minimálnu teplotu, ktorá má byť udržiavaná, ak je termostat vypnutý, tak aby bol systém a obytné priestory chránené pred zamrznutím v prípade, že izbová teplota klesne pod nastavenú hodnotu (zvyčajne ak je vonkajšia teplota pod bodom mrazu). Termostat je od výroby prednastavený na funkciu ochrany proti zamrznutiu nastavenú na 3 °C.
DÔLEŽITÉ: táto funkcia je aktívna jedine vtedy, ak bolo zariadenie nastavené v režime vykurovania.

Pre nastavenie teploty ochrany proti zamrznutiu, vykonajte nasledujúce kroky:

1. Zvoľte parameter **„AFr“** a stlačte tlačidlo **„OK“**.
2. Displej zobrazí najskôr nastavenú teplotu ochrany proti zamrznutiu.
3. Pomocou tlačidla **∧** alebo **∨** zmeňte nastavenie (medzi OFF; 0,5 °C až 25 °C). Každá zmena bude automaticky uložená do pamäti.
4. Nastavovanie opustíte stlačením tlačidla **„OK“** alebo pokiaľ počkáte 10 sekúnd bez toho, aby ste stlačili akékoľvek tlačidlo.

„OPt“ NASTAVENIE OPTIMALIZÁCIE

Funkcia optimalizácie ponúka možnosť spúšťania vykurovania alebo chladenia ešte pred naprogramovaným časom, aby bola dosiahnutá nastavená teploty do začiatku časového programu. Časový termostat vypočíta dobu potrebnú pre dosiahnutie požadovanej teploty a podľa toho spustí, v dostatočnom predstihu, vykurovanie.
Doba potrebná pre dosiahnutie cieľovej teploty môže byť maximálne 60 minút a je vypočítaná na základe priemerných prechodových časov za predchádzajúcich 24 hodín.

Pre nastavenie funkcie optimalizácie postupujte nasledovne:

1. Zvoľte parameter **„OPt“** a stlačte tlačidlo **„OK“**.
2. Displej zobrazí **„ON“** alebo **„OFF“**.
3. Stlačte tlačidlo **∧** pre spustenie (On) alebo tlačidlo **∨** pre vypnutie (Off) tejto funkcie; každá zmena bude automaticky uložená do pamäti.
4. Toto menu opustíte stlačením tlačidla **„OK“** alebo pokiaľ počkáte 10 sekúnd bez toho, aby ste stlačili akékoľvek tlačidlo.

„OFS1“ NASTAVENIE KOREKCIE TEPLOTY (OFFSET) VNÚTORNÉHO SNÍMAČA TEPLOTY

Pomocou funkcie OFFSET je možné vykonať korekciu merania teploty vnútorným snímačom o ± 5 °C a tým napraviť chybu snímania teploty z dôvodu nesprávneho umiestnenia termostatu na mieste, ktoré nie je vhodné pre meranie izbovej teploty. Termostat je od výroby nastavený na hodnotu korekcie 0.0 °C.

Pre nastavenie hodnoty korekcie teploty Offset vykonajte nasledujúce:

1. Zvoľte parameter **„OFS“** a stlačte tlačidlo **„OK“**.
2. Na displeji sa objaví najskôr nastavená korekcia teploty Offset.
3. Pomocou tlačidla **∧** alebo **∨** upravte nastavenie (možný rozsah od -5.0 °C … +5.0 °C); každá zmena bude automaticky uložená do pamäti termostatu.
4. Toto menu opustíte stlačením tlačidla **„OK“** alebo pokiaľ počkáte 10 sekúnd bez toho, aby ste stlačili akékoľvek tlačidlo.

„OFS2“ NASTAVENIE KOREKCIE TEPLOTY (OFFSET) DIAĽKOVÉHO SNÍMAČA TEPLOTY

Pomocou funkcie OFFSET je možné vykonať korekciu merania diaľkovým snímačom o ± 5 °C a tým napraviť systémovú chybu snímania teploty z dôvodu nesprávneho umiestnenia snímača na mieste, ktoré nie je vhodné pre meranie izbovej teploty. Termostat je od výroby nastavený na hodnotu korekcie 0.0 °C.

Pre nastavenie hodnoty korekcie teploty Offset vykonajte nasledujúce:

1. Zvoľte parameter „**OFS**“ a stlačte tlačidlo „**OK**“.
2. Na displeji sa objaví najskôr nastavená korekcia teploty Offset.
3. Pomocou tlačidiel **∧** alebo **∨** upravte nastavenie (možný rozsah od -5,0 °C … +5,0 °C); každá zmena bude automaticky uložená do pamäti termostatu.
4. Toto menu opustíte stlačením tlačidla **„OK“** alebo pokiaľ počkáte 10 sekúnd bez toho, aby ste stlačili akékoľvek tlačidlo.

„rEG“ VOĽBA REGULAČNÉHO SNÍMAČA TEPLOTY

Tento parameter určuje, či bude regulácia vykonávaná na základe hodnôt teploty meraných vnútorným alebo diaľkovým snímačom teploty pripojeným na svorkách 8 a 9.

Pre nastavenie tohto parametru spravte nasledujúce:

1. Zvoľte parameter „**rEG**“ a stlačte tlačidlo „**OK**“.
2. Na displeji sa objaví "**In**" alebo "**Out**".
3. Pomocou tlačidiel **∧** alebo **∨** zvoľte požadované nastavenie (In: vnútorný snímač teploty, Out: diaľkový snímač teploty); každá zmena bude automaticky uložená do pamäti termostatu.
4. Toto menu opustíte stlačením tlačidla „**OK**“ alebo pokiaľ počkáte 10 sekúnd bez toho, aby ste stlačili akékoľvek tlačidlo.

Pozor: v prípade, že je nastavená regulácia podľa diaľkového snímača teploty a ten je poškodený alebo nepripojený, regulácia bude prebiehať na základe vnútorného snímača teploty.

„HySt“ NASTAVENIE HYSTERÉZIE

Týmto parametrom je možné nastaviť hysteréziu v °C, ktorá bude použitá pri regulácii teploty.
Pozor: Nastavenie tohto parametru musí byť vykonané kvalifikovaným technikom, pretože nastavenie nesprávnej hodnoty môže zapríčiniť nesprávnu funkciu celého regulačného systému.

Pre nastavenie tohto parametru spravte nasledujúce:

1. Zvoľte parameter „**HySt**“ a stlačte tlačidlo „**OK**“.
2. Na displeji sa objaví súčasná nastavená hodnota hysterézie.
3. Pomocou tlačidiel **∧** alebo **∨** zvoľte požadovanú hodnotu hysterézie v rozmedzí 0 - 5 °C; každá zmena bude automaticky uložená do pamäti termostatu.
4. Toto menu opustíte stlačením tlačidla „**E**“ (zapnúť / vypnúť) alebo pokiaľ počkáte 10 sekúnd bez toho, aby ste stlačili akékoľvek tlačidlo.

„dFLt“ TOVÁRENSKÉ NASTAVENIE (DEFAULT)

Pomocou tohto parametru je možné prenastaviť všetky užívateľské voľby a nastavenie na továrenské nastavenie.

Pre nastavenie tohto parametru spravte nasledujúce:

1. Zvoľte parameter „**dFLt**“ a stlačte tlačidlo „**OK**“. Zariadenie automaticky nastaví všetky užívateľské nastavenia na továrenské údaje. Displej zobrazí "**dF**".
2. Na displeji sa objaví "**OFF**".
3. Programovateľný termostat je týmto vypnutý, pre zapnutie stlačte tlačidlo „**E**“ (zapnúť / vypnúť).

Pozor: Načítanie defaultných údajov (továrenského nastavenia) zmaže všetky užívateľské nastavenia ako je časový program, vykurovanie / chladenie, setpointy a všetky ďalšie programovateľné údaje.

14) Program upratovanie:

Tento program je užitočný predovšetkým počas upratovania, kedy sú otvorené okná a je teda zbytočné vykurovať či chladiť miestnosti. V takýchto prípadoch zostane relé vypnuté Off maximálne po dobu 2 hodín.

Tento program aktivujete stlačením tlačidla : na displeji sa objaví symbol „metly“ na mieste hodín, bude taktiež zobrazený čas zostávajúci do obnovenia bežnej prevádzky.
Zariadenie sa automaticky vráti k bežnej prevádzke po uplynutí dvoch hodín, či pokiaľ znovu stlačíte tlačidlo .

15) Program dovolenka:

Pokiaľ plánujete zostať dlhšiu dobu mimo domu, odporúčame aktivovať program Dovolenka, ktorý dočasne pozastaví prevádzkový režim na požadovaný počet hodín (od 1 do 95) alebo dní (od 1 do 99).
Po uplynutí nastaveného počtu hodín alebo dní sa termostat automaticky vráti do naposledy nastaveného prevádzkového režimu pred aktiváciou funkcie Dovolenka. Zatiaľ čo je termostat vypnutý, bude stále aktívna ochrana proti zamrznutiu a na displeji bude zobrazený symbol „kufríka“ spoločne s odpočtom zostávajúceho času do konca programu Dovolenka.

Poznámka: Program Dovolenka nemôže byť aktivovaný, ak je aktívny program Upratovanie.

Pre spustenie programu Dovolenka postupujte nasledovne:

1. Stlačte tlačidlo , na displeji sa objaví symbol a čas „h 00“.
2. Pomocou tlačidla **∧** a **∨** nastavte dobu trvania programu Dovolenka; každá zmena bude automaticky uložená do pamäti termostatu. Až do 95 hodín je programovanie zobrazované v hodinách a displej ukazuje „h XX“. Akoníhle je táto hodnota prekročená, zariadenie sa automaticky prepne do režimu programovania Dovolenky v dňoch a na displeji sa zobrazí „d XX“. Bude možné zvyšovať alebo znižovať hodiny alebo dni vždy po jednom v rozsahu od 0 do 95 hodín a od 4 do 99 dní.
3. Program Dovolenka spustíte na nastavenú dobu opäť stlačením tlačidla „OK“ alebo pokiaľ počkáte 10 sekúnd bez toho, aby ste stlačili akékoľvek tlačidlo. Na displeji sa objaví blikajúca ikona a zostávajúca doba do ukončenia programu Dovolenka.
4. Pokiaľ si prajete vypnúť program Dovolenka a vrátiť sa späť k normálnym prevádzkovým podmienkam ešte pred uplynutím doby, stlačte opäť tlačidlo alebo tlačidlo .

16) Vypnutie termostatu - funkcia ochrany proti zamrznutiu:

Časový termostat vypnete stlačením tlačidla .
Na displeji sa objaví slovo „**OFF**“.
Pokiaľ bol pred vypnutím termostat v prevádzkovom režime Vykurovanie, bude aktivovaná funkcia ochrany proti zamrznutiu a na displeji sa objaví symbol ; v tomto prípade bude izbová teplota regulovaná na základe hodnoty nastavenej ako teplota ochrany proti zamrznutiu (viď kapitola NASTAVENIE UŽÍVATEĽSKÝCH PARAMETROV).

17) Automatická prevádzka / 24h manuálny / permanentný manuálny režim

Stlačením tlačidla vyradíte časový program a termostat bude regulovať izbovú teplotu podľa teploty nastavenej pomocou ovládacieho prvku .

<u>Opakovaným stlačením tlačidla môžete prepínať medzi Automatickým a 24hodinovým Manuálnym, alebo z 24hodinového Manuálneho režimu na Permanentný manuálny režim a späť na Automatický.</u>
Počas manuálnej prevádzky displej nezobrazuje časový program, ale iba izbovú teplotu, stav relé (s možnými symbolmi alebo), symbol 24h (24h manuálny) alebo symbol (Permanentný manuálny režim) a symbol .

Jedným stlačením tlačidla aktivujete 24hodinový Manuálny režim a termostat zostane v tomto režime až do 23.59 hodiny, kedy sa vráti do Automatického režimu.

Poznámka: Pokiaľ je zariadenie nastavené na 24hodinový Manuálny režim a je aktivovaný program Dovolenka, potom čo uplynul interval Dovolenky, pokiaľ je čas po 23.59, časový termostat sa vráti späť do Automatického režimu a regulácia prebieha podľa nastaveného časového programu.

Stlačením tlačidla po druhé sa termostat prepne do Permanentného manuálneho režimu a zostane v tomto režime až do opätovného stlačenia tlačidla .

18) Podsvietenie:

Podsvietenie displeja sa rozsvieti vždy, ak je stlačené nejaké tlačidlo. Zhasne sa automaticky 20 sekúnd po poslednom stlačení nejakého tlačidla.

19) Signalizácia času / teploty:

Opakovaným stlačením tlačidla môžete striedavo zobrazovať aktuálny čas, priestorovú teplotu meranú vnútorným snímačom teploty a priestorovú teplotu meranú diaľkovým snímačom teploty, pokiaľ je pripojený .
Zobrazené hodnoty teplôt sú už so zahrnutím korekcie offsetu.
V prípade, že parameter "rEG" je nastavený na hodnotu "Out", ale diaľkový snímač teploty nie je pripojený alebo je poškodený, displej zobrazí "SEnS OPEN" alebo "SEnS SHrt" s ikonou vypnutou.
Dôležité: Termostat sníma teplotu a aktivuje alebo deaktivuje akčný člen každé 3 minúty preto, aby maximálne predĺžil životnosť batérie.

20) Ako vložiť / vymeniť batérie:

Na displeji je neustále zobrazený aktuálny stav batérií pomocou symbolu .
Pokiaľ sú vo vnútri tohto symbolu rozsvietené všetky tri ukazovatele úrovne , batéria je úplne nabitá.
Pokiaľ je rovnaký symbol úplne prázdny a bliká, znamená to, že batérie sú vybité a je načase ich vymeniť.

Batérie vymeníte nasledujúcim spôsobom:

1. Otvoríte kryt batériového priestoru (Obr. 4).
2. Vyjmite staré batérie, v prípade potreby si pomôžte nejakým vhodným nástrojom.
3. Vložte nové batérie. Musí sa jednať o alkalické batérie 1,5 V typu AA.
4. V prípade potreby resetujte zariadenie tlačidlom **N** zobrazeným na Obr. 4; NEPOUŽÍVAJTE IHLY A INÉ NÁSTROJE, KTORÉ BY MOHLI NENAPRAVITEĽNE POŠKODIŤ TERMOSTAT.
5. Skontrolujte, že je správne nastavený čas, v prípade potreby nastavenie upravte.

21) Pripojenie k telefónnemu interface-u:

Termostat ponúka možnosť pripojenia telefónneho interface-u s nepretržitou prevádzkou (bistabilné relé) k svorkám 10 a 11.
Pre použitie vhodného telefónneho interface-u nie je potrebné vykonávať na termostate žiadne nastavenia; inštrukcie na použitie telefónneho interface-u nájdete v manuáli k tomuto interface-u.
Prostredníctvom telefónneho interface-u je možné termostat vypínať (Off) alebo spúšťať (On) v Permanentnom manuálnom režime.

V závislosti od príkazov prijatých od telefónneho interface-u sa bude termostat správať podľa nasledujúcej prevádzkovej logiky:

1. Uzatvorený kontakt telefónneho interface-u:
   Termostat sa prepne do „Permanentného manuálneho režimu“: na displeji budú zobrazené tieto symboly: a .
2. Otvorený kontakt telefónneho interface-u: po (a jedine po) predchádzajúcom uzatvorení, pokiaľ neboli stlačené žiadne tlačidlá (Manuálny / Off):
   Termostat bude vypnutý a na displeji sa zobrazí slovo „OFF“ spoločne so symbolom .
   Pokiaľ je aktívna funkcia proti zamrznutiu, na displeji sa objaví symbol .

   Dôležité: Príkazy zadané stlačením ovládacích tlačidiel na termostate majú vždy prednosť pred príkazmi prijatými od telefónneho interface-u.

   Pokiaľ na termostate stlačíte tlačidlo alebo , termostat zmení svoj stav a na displeji začne blikať symbol , čo signalizuje, že príkaz telefónneho interface-u bol zrušený príkazom zadaným pomocou ovládacieho tlačidla termostatu.
   Tento symbol prestane blikať , pokiaľ telefónny interface vyšle termostatu rovnaký príkaz, ako je ten zadaný tlačidlom na termostate alebo pokiaľ je telefónny interface resetovaný. V takomto prípade nebude stav zadaný prostredníctvom ovládacieho tlačidla zmenený a termostat bude pripravený k prijatiu nového príkazu.

DÔLEŽITÉ:
Pokiaľ je z telefónneho interface-u do termostatu odoslaný príkaz k vypnutiu OFF (kontakt otvorený), je dobré skontrolovať, či bol príkaz termostatom skutočne spracovaný. To spravte nasledujúcim spôsobom:

1. **Pomocou funkcií telefónneho interface-u skontrolujte, že je kontakt otvorený, odoslaním príkazu OFF, ak je to nutné.**
2. **Zašlite príkaz do telefónneho interface-u k uzatvoreniu kontaktu (termostat sa spustí).**
3. **Pomocou funkcie telefónneho interface-u skontrolujte, že je kontakt uzatvorený.**
4. **Zašlite príkaz do telefónneho interface-u k otvoreniu kontaktu (termostat sa vypne).**

Počas vykonávania tejto rady príkazov nesmú byť stlačené žiadne tlačidlá či ovládacie prvky na termostate, pretože tie majú vždy prednosť pred telefónnym interface-om.

22) Rozmery:

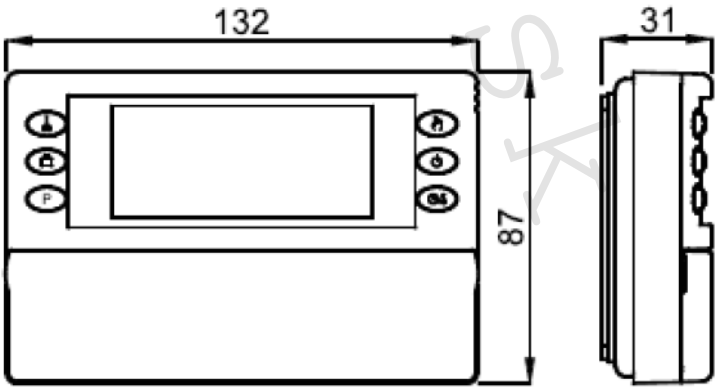

23) Technické parametre:

Napájacie napätie:	2 x 1,5 V, alkalické batérie (typ AA)
Životnosť batérií:	> 1 rok
Podsvietenie zhasína:	po 20 sekundách po poslednom stlačení tlačidla
Rozsah nastavení:	Komfortný: 5 °C až 35 °C Úsporný: 5 °C až 35 °C
Diferencia:	0,0 – 5 °C (prednastavené 0,2 °C)
Ochrana proti zamrznutiu:	OFF / 0,5 °C až 25,0 °C (predvolené nastavenie 3,0 °C)
Korekcia teploty Offset:	± 5,0 °C (predvolené nastavenie 0,0 °C pre vnútorný i diaľkový snímač)
Typ snímača teploty:	NTC 4K 7 Ohm ± 1 % @ 25 °C (vo vnútri termostatu i diaľkový)
Presnosť snímača teploty:	± 1,0 °C
Rozlišovacia schopnosť:	0,1 °C (0,0 °C až 50,0 °C) 0,2 °C (-9,9 °C až -0,1 °C)
Parametre spínacieho kontaktu:	5 (1) A @ 250 V ~ SPDT
Stupeň krytia:	IP 30
Trieda izolácie:	II ( )
Počet manuálnych cyklov:	1.000
Počet automatických cyklov:	100.000
Typ prevádzky:	1CU
Index sledovania:	PTI 175
Úroveň znečistenia:	2 (normálny)
Kategória prepätia:	II
Prevádzková teplota:	0 °C až +40 °C
Skladovacia teplota:	-10 °C až +50 °C
Relatívna vlhkosť:	20 % až 80 % RH bez kondenzácie
Materiál termostatu:	Plast ABS + PC V0 (samozhasínací)
Farba: Krytu:	Signálna biela RAL 9003; Základný: Čierna RAL 7016
Hmotnosť:	~ 250 g
TPI:	175
Trieda izolácie:	II ( )
Nominálny napäťový ráz:	2500V
EMC test napätia a prúd:	3V, 38 mA
Teplota Ball pressure test:	75 °C

24) Upozornenie:

- Spoločnosť IVAR CS spol. s r.o. si vyhradzuje právo vykonávať v akomkoľvek momentne a bez predchádzajúceho upozornenia zmeny technického alebo obchodného charakteru pri výrobkoch uvedených v tomto návode.
- Vzhľadom k ďalšiemu vývoju výrobkov si vyhradzujeme právo vykonávať technické zmeny alebo vylepšenia bez oznámenia, odchýlky medzi vyobrazeniami výrobkov sú možné.
- Informácie uvedené v tomto technickom vyhotovení nezbavujú užívateľa povinnosti dodržiavať platné normatívy a platné technické predpisy.
- Dokument je chránený autorským právom. Takto založené práva, obzvlášť práva prekladu, rozhlasového vysielania, reprodukcia fotomechanikou, alebo podobnou cestou a uloženie v zariadení na spracovanie údajov zostávajú vyhradené.
- Za tlačové chyby alebo chybné údaje nepreberáme žiadnu zodpovednosť.

LIKVIDÁCIA ELEKTRICKÝCH A ELEKTRONICKÝCH ZARIADENÍ
sa riadi zákonom č. 79/2015 Z. z. o odpadoch.
Tento symbol označuje, že s výrobkom nemá byť manipulované ako s domovým odpadom.
Výrobok by mal byť predaný na zberné miesto, určené pre takéto elektrické zariadenie.

www.ivarsk.sk